ՃԱԿԱՏԻ ԴՐՎԱԳ
/ ԱՄՐԱՆԱՎՈՐՈՒՄ /

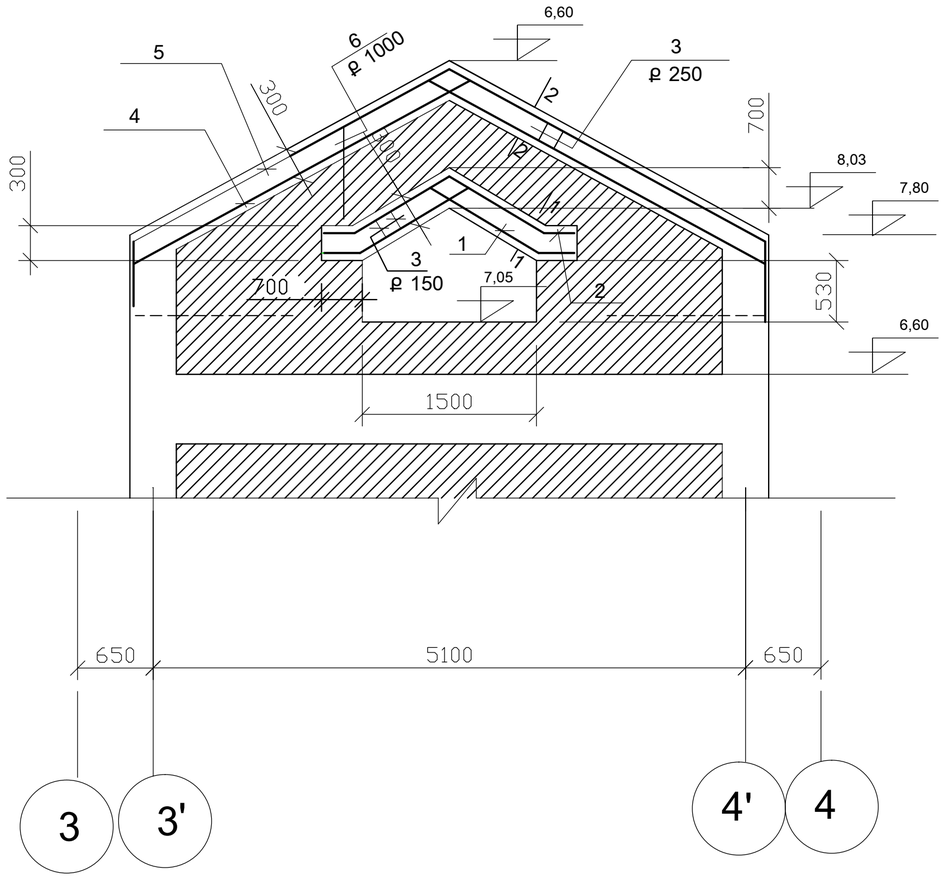

1 — 1

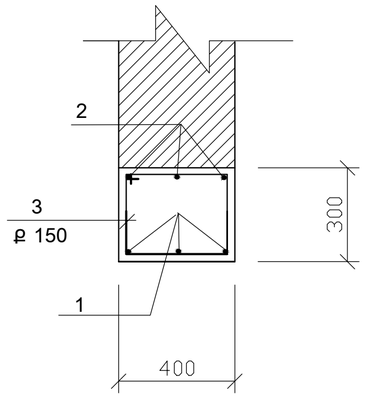

2 — 2 ; 2' — 2'

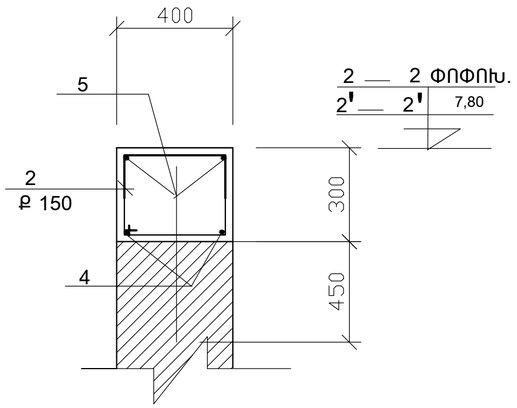

ՊԱՏԵՐԻ ԱՄՐԱԿՑՈՒՄԸ ՍՅՈՒՆԵՐԻՆ ԵՎ ՄԻՋՈՒԿՆԵՐԻՆ

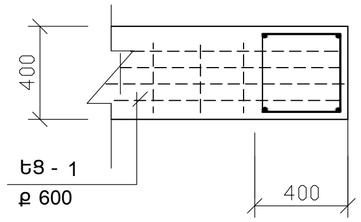

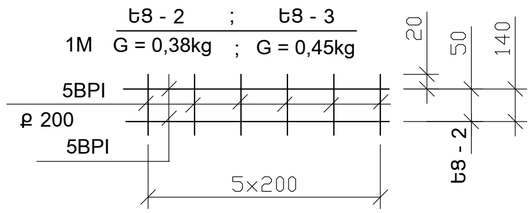

ՄԻՋՆՈՐՄՆԵՐԻ ԱՄՐԱԿՑՈՒՄԸ ԿՈՆՍՏՐՈՒԿՑԻԱՆԵՐԻՆ

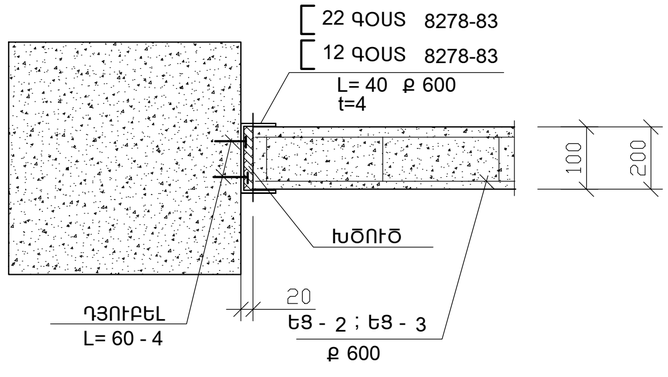

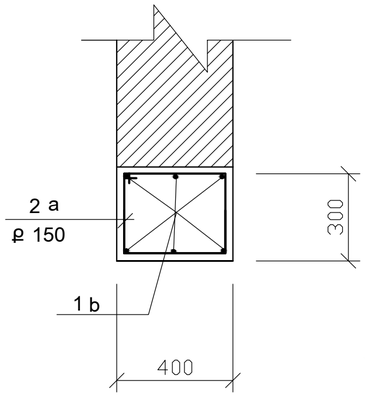

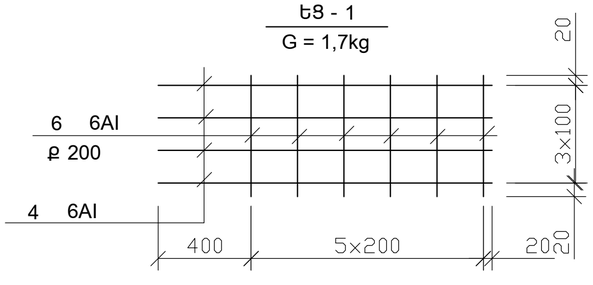

- ⌊ 12 ՇԱԽՍԸ ԿԱԶՄՈՒՄ է - 11,8մ :
- ⌊ 22 ՇԱԽՍԸ ԿԱԶՄՈՒՄ է - 10,0մ :
- Ե8 - 1 ՇԱԽՍԸ ԿԱԶՄՈՒՄ է - 38 ՀԱՏ :
- Ե8 - 2 ՇԱԽՍԸ ԿԱԶՄՈՒՄ է - 585 մ :
- Ե8 - 3 ՇԱԽՍԸ ԿԱԶՄՈՒՄ է - 391 մ :
- ՄԻՋՆՈՐՄՆԵՐԸ ՆՈՒՅՆ ՉԵՎՈՎ ԱՄՐԱԿՑՎՈՒՄ ԵՆ ԱՌԱՍՏԱՂԻ ԷԼԵՄԵՆՏՆԵՐԻՆ:
- ՏՎՅԱԼ ԹԵՐԹԸ ԴԻՏԱՐԿԵԼ 28 Թ. ՀԵՏ ՀԱՄԱՏԵՂ :

Ն.Գ.Ճ.	Հ. ՀԱՐՈՒԹՅՈՒՆՅԱՆ		ՕԲ.ԱՆՎԱՆՈՒՄԸ ԱՐՇԱԼՈՒՅՍ ՀԱՄԱՅՆՔԻ ՄԱՆԿԱՊԱՐՏԵԶԻ ՎԵՐԱԿԱՌՈՒՑՄԱՆ ՆԱԽԱԳԻԾ	ASMED desig			
ՆԱԽԱԳԾԵՑ	Ռ.ՄԱՀԼԵԲԱՇՅԱՆ			«ԱՍՔՄԵԴ դիզայն» ՍՊԸ			
			ԹԵՐԹԻ ԱՆՎԱՆՈՒՄԸ	ՕԲՅԵԿՏ	01 S/15		
			ՃԱԿԱՏԻ ԴՐՎԱԳ, ՀԱՏՈՒՅԹՆԵՐ, ՀԱՆԳՈՒՅՑՆԵՐ	ԹԵՐԹ	ԿԵ - 10	ՓՈՒԼ	ԱԳ
				ԹԵՐԹԵՐ	35		